2001.28.01.474

Перв. примен. 2001.28.01.100

Справ. №

Подп. и дата

Инв. № дубл.

Взам. инв. №

Подп. и дата

Инв. № подл.

Rz 320 (√)

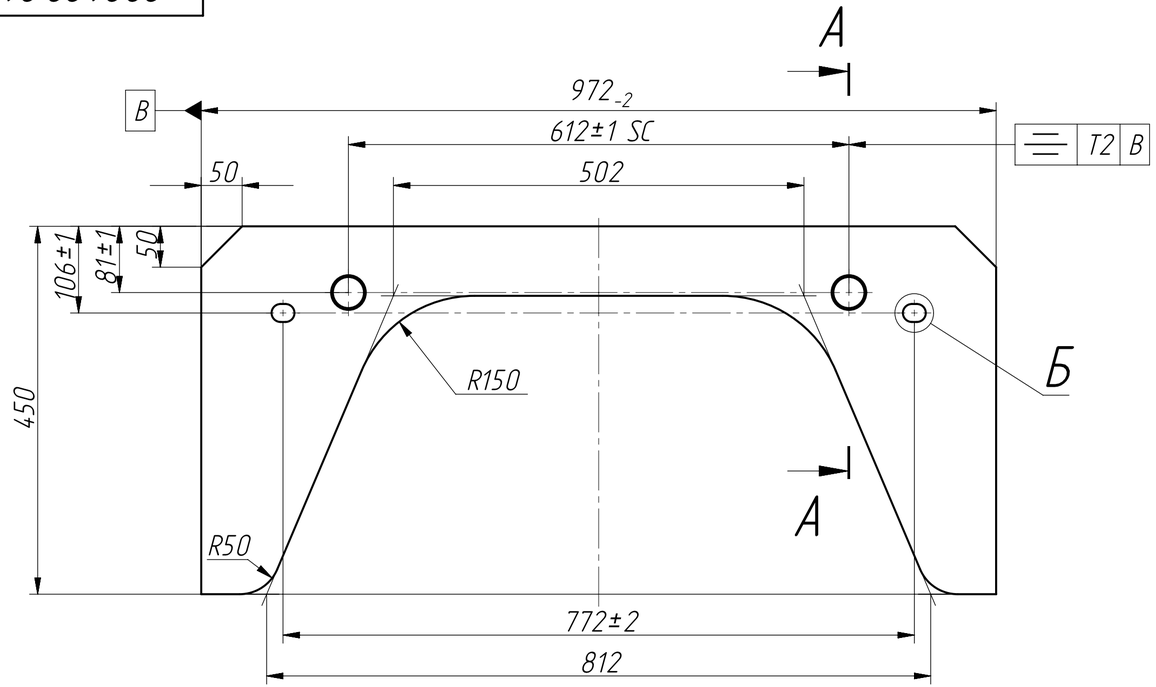

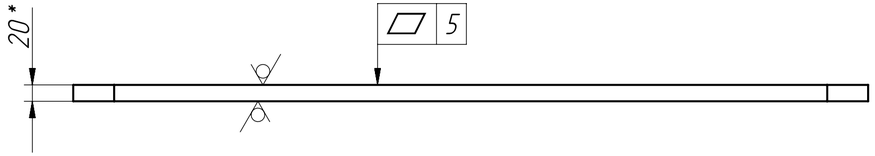

А-А (1:2)

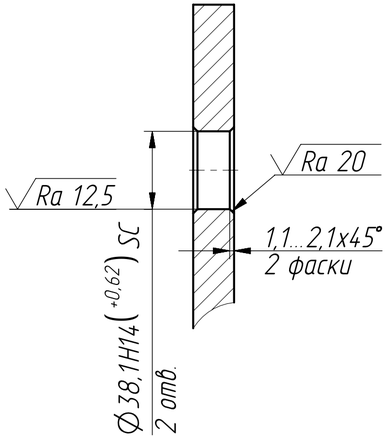

Б (1:2)

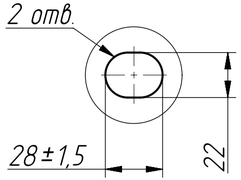

1. Допускается изготавливать из материала:
Лист $\frac{\text{Б-ПН-0-20 ГОСТ 19903-2015}}{\text{325-09Г2С ГОСТ 19281-2014}}$.
2. Тепловой рез ИСО 9013-442:2017.
3. *Размер для справок.
4. ГОСТ 30893.2 - L.
5. Допускается скруглять углы внешнего контура детали радиусом не более 3мм.
6. SC - важная характеристика изделия.

					2001.28.01.474			
-	-	2001.00007 ПИ			Пластина	Лит.	Масса	Масштаб
Изм.	Лист	№ докум.	Подп.	Дата		0,	30,587	1 : 5
Разраб.		Мягков М.А.		09.06.2023		Лист	Листов 1	
Пров.		Никифоров Е.И.		16.06.2023				
Т.контр.		Осутина Н.П.		20.06.2023				
Нач. Отд.		Стешенко Е.		16.06.2023	Лист Б-ПН-0-20 ГОСТ 19903-2015 / 345-09Г2С ГОСТ 19281-2014	РОСТСЕЛЬМАШ		
Н.контр.		Коваленко Т.В.		16.06.2023				
Утв.		Иванчишин Е.Д.		20.06.2023				

Модель №2001.28.01.474/00 Чертеж №2001.28.01.474 ЧД/00 Копировал Формат А4х3